SCHEDE TECNICHE

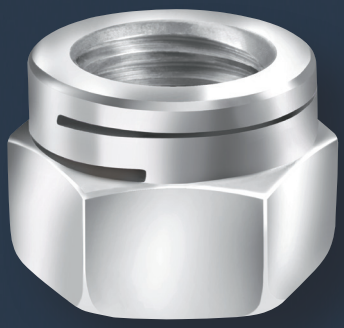

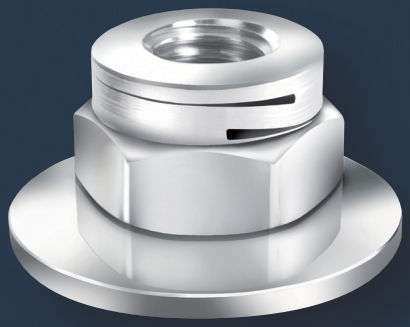

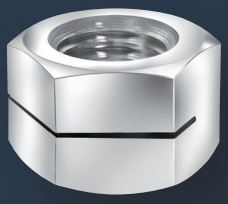

J. LANFRANCO & CIE

FABBRICANTE

afaq ISO 9001 Qualité AFNOR CERTIFICATION

Giugno 2021

RIEPILOGO

ESL DADO HFR – METRICA 1

ESL DADO HFR – ACCIAIO INOX 2

ESL DADO HFR – UNC/UNF 3

ESL DADO HFR TUTTI METALLI – UNC/UNF – BS STANDARD 4

ERM DADO FLANGIATO CON RONDELLA MOBILE – METRICA 5

ERM DADO FLANGIATO CON RONDELLA MOBILE – UNC/UNF 6

THM DADO HFR TIPO BASSO 7

THU DADO HFR TIPO STANDARD 8

HCB DADO HFR ALTEZZA (h) = 0,8d 9

HCE DADO HFR – ALTEZZA (h) = d 10

HCT DADO HFR – ALTEZZA (h) = 1,3d 11

ESF DADO HFR DA INCASTONARE 12

HMP DADO HFR ANELLO NYLON – ISO 10511 13

HUP DADO HFR ANELLO NYLON – ISO 7040 14

EUM DADO A COLLETTO CON FLANGIA MOBILE E ANELLO NYLON 15

GSL DADO HFR – ISO 7042 16

SRF DADO A COLLETTO TUTTI METALLI 17

HHS HUS HMS DADO HFR STARNUTS 18

FISSAGGI MODULARI ACCIAIO INOX 19

FISSAGGI MODULARI LEGA LEGGERA 20

SPR DADO HFR SPRING STOP NUT 21

PRODOTTI SPECIALI 22-23

Sede sociale: 37, av de Saint-Mandé • 75012 Paris • Francia • Tel.: +33 (0)1 40 04 92 30 • Fax : +33 (0)1 40 04 98 01
Indirizzo Web: www.lanfranco.fr • Posta elettronica: commercial@lanfranco.fr
Stabilimento: Z.I. Orchidée • Rue du Minerai • 18570 La Chapelle-St-Ursin • Francia • Tel. : +33 (0)2 48 50 18 10 • Fax : +33 (0)2 48 50 07 81

PREFAZIONE DEL FABBRICANTE

Per garantire una ottima condizione di serraggio, è importante prendere in considerazione la combinazione di diversi parametri :

1 - LA SCELTA DELLA CLASSE
2 - LA COPPIA DI SERRAGGIO (Nm)
3 - LA TENSIONE NELLA VITE (KN)
4 - LA COPPIA DI BLOCCAGGIO (Nm)
5 - IL COEFFICIENTE D'ATTRITO
6 - IL TRATTAMENTO SUPERFICIE

Per potere ottenere un corretto serraggio e soddisfare gli standard, i sovra indicati 6 punti devono essere rispettati.

Le nostre schede tecniche vi aiuteranno a scegliere i dispositivi di fissaggio di sicurezza che soddisfano le vostre esigenze.

Sede sociale: 37, av de Saint-Mandé • 75012 Paris • Francia • Tel.: +33 (0)1 40 04 92 30 • Fax : +33 (0)1 40 04 98 01
Indirizzo Web: www.lanfranco.fr • Posta elettronica: commercial@lanfranco.fr
Stabilimento: Z.I. Orchidée • Rue du Minerai • 18570 La Chapelle-St-Ursin • Francia • Tel. : +33 (0)2 48 50 18 10 • Fax : +33 (0)2 48 50 07 81

ESL

DADO HFR

METRICA

Definizione: dado esagonale tutto metallo autobloccante riutilizzabile a due intagli sovrapposti in conformità con la norma NF E 25-411 e SNCF ST 001-02 FPn6
Filettatura: in conformità con la norma ISO ISO 965-2
Caratteristiche e prove funzionali: acciaio ISO 898-2/NF EN ISO 2320
Produzione: altri diametri, materiali, passo fine, altezze speciali, esagonali non standard su richiesta

d	Passo	s	h	m	FPn6
M 2	0,40	4,00	4,50	2,30	
M 2,5	0,45	5,00	4,50	2,30	
M 3	0,50	5,50	4,50	2,50	X
M 4	0,70	7,00	5,30	2,60	X
M 5	0,80	8,00	6,30	3,00	X
M 6	1,00	10,00	7,00	3,60	X
M 7	1,00	11,00	8,10	4,80	
M 8	1,25	13,00	8,80	4,80	X
M 10	1,50	16,00	11,00	6,00	X
M 12	1,75	18,00	13,00	7,20	X
M 14	2,00	21,00	15,00	8,40	X
M 16	2,00	24,00	18,70	11,50	X
M 18	2,50	27,00	20,00	11,50	X
M 20	2,50	30,00	21,00	12,00	X
M 22*	2,50	34,00*	21,50	12,50	X
M 24	3,00	36,00	25,50	15,40	X
M 27	3,00	41,00	28,00	17,00	X
M 30	3,50	46,00	31,50	18,50	X
M 33	3,50	50,00	32,00	18,70	X
M 36	4,00	55,00	34,50	19,50	X
M 39	4,00	60,00	37,00	20,50	X
M 42	4,50	65,00	39,50	23,00	X
M 45	4,50	70,00	43,00	24,00	X
M 48	5,00	75,00	46,00	25,00	X

*Esagonale dimensioni fuori norma

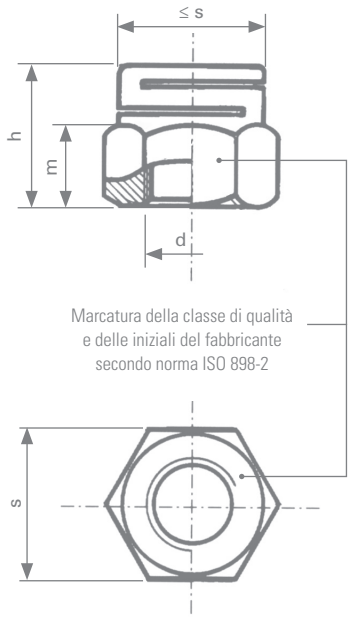

Materiale	Codice	Campo di utilizzazione
Acciaio Classe 8	QV	Grezzo -50° C + 300° C
Acciaio Classe 10	QK	
Acciaio Classe 12	QL	

Altri: Ottone - Bronzo - Lega leggera - Titanio...
(1) Indicativo

Trattamento superficiale (in conformità ROHS)				
Zincatura (acciaio)	Giallo	ZJ		ISO 4042
	Bianco finitura LANTHANE®	ZL		ISO 4042
	Bianco finitura LANTHANE® + Top coat	ZF		ISO 4042
Zinco lamellare (acciaio)			Su richiesta	
Grezzo		BT		

Esempio di designazione

	Forma	Diametro E passo	Classe	Protezione	
Codice	ESL	100150	QV	ZF	00
Formulazione	ESL	M10 x 1,50	8	Bianco finitura LANTHANE® Top coat	*

*Dimensione standard

Sede sociale: 37, av de Saint-Mandé • 75012 Paris • Francia • Tel.: +33 (0)1 40 04 92 30 • Fax : +33 (0)1 40 04 98 01
Indirizzo Web: www.lanfranco.fr • Posta elettronica: commercial@lanfranco.fr
Stabilimento: Z.I. Orchidée • Rue du Minerai • 18570 La Chapelle-St-Ursin • Francia • Tel. : +33 (0)2 48 50 18 10 • Fax : +33 (0)2 48 50 07 81

ESL

DADO HFR

ACCIAIO INOX

Definizione: dado esagonale tutto metallo autobloccante riutilizzabile a due intagli sovrapposti in conformità con la norma NF E 25-411 e SNCF ST 001-02 FPn6
Filettatura: in conformità con la norma ISO 965-2
Caratteristiche e prove funzionali: acciaio inox NF EN ISO 3506-2/NF E 25-035-2
Produzione: altri diametri, materiali, passo fine, altezze speciali, esagonali non standard su richiesta

d	Passo	s	h	m	FPn6
M 2	0,40	4,00	4,50	2,30	
M 2,5	0,45	5,00	4,50	2,30	
M 3	0,50	5,50	4,50	2,50	X
M 4	0,70	7,00	5,30	2,60	X
M 5	0,80	8,00	6,30	3,00	X
M 6	1,00	10,00	7,00	3,60	X
M 7	1,00	11,00	8,10	4,80	
M 8	1,25	13,00	8,80	4,80	X
M 10	1,50	16,00	11,00	6,00	X
M 12	1,75	18,00	13,00	7,20	X
M 14	2,00	21,00	15,00	8,40	X
M 16	2,00	24,00	17,00	9,50	X
M 18	2,50	27,00	19,50	11,50	X
M 20	2,50	30,00	21,00	12,00	X
M 22*	2,50	34,00*	21,50	12,50	X
M 24	3,00	36,00	25,50	15,40	X
M 27	3,00	41,00	28,00	17,00	X
M 30	3,50	46,00	31,50	18,50	X
M 33	3,50	50,00	32,00	18,70	X
M 36	4,00	55,00	34,50	19,50	X
M 39	4,00	60,00	37,00	20,50	X
M 42	4,50	65,00	39,50	23,00	X
M 45	4,50	70,00	43,00	24,00	X
M 48	5,00	75,00	46,00	25,00	X

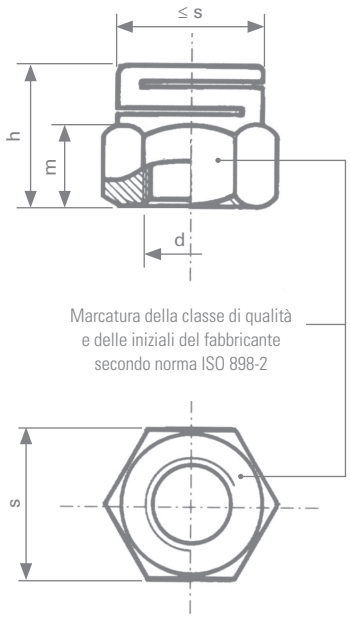

*Esagonale dimensioni fuori norma

Materiale	Codice	Campo di utilizzazione
Acciaio inox A2-70	ZE	Atmosfera corrosiva -200° C + 400° C [1]
Acciaio inox A4-70	ZK	
Acciaio inox A4-80	ZH	

[1] Indicativo

Trattamento superficiale (in conformità ROHS)

Passivazione		PA	NF EN 13811
Antigrippante (inox)	STANAL™400	ST	
	Sherardisation	SH	
Grezzo		BT	

Esempio di designazione

	Forma	Diametro E passo	Classe	Protezione	
Codice	ESL	100150	ZH	ST	00
Formulazione	ESL	M10 x 1,50	A4 80	STANAL™400	*

*Dimensione standard

ESL

DADO HFR

UNC/UNF

Giugno 2021

Definizione: dado esagonale tutto metallo autobloccante riutilizzabile a due intagli sovrapposti
Filettatura: in conformità con la UNC/UNF ASME B1.1
Caratteristiche e prove funzionali: acciaio ASME B18.16.6
Produzione: altri diametri, materiali, passo fine, altezze speciali, esagonali non standard su richiesta

d/pollice	d/mm	Passo/UNC	Passo/UNF	s/mm	h/mm	m/mm	Codice
N°8	4,16	32	36	8,00	5,30	2,60	H
N°10	4,82	24	32	9,00	6,30	3,00	I
1/4	6,35	20	28	11,00	7,50	4,00	K
5/16	7,94	18	24	13,00	8,80	4,80	L
3/8	9,52	16	24	14,00	8,80	4,80	M
7/16	11,11	14	20	17,00	11,00	6,00	N
1/2	12,70	13	20	18,00	13,00	7,20	O
9/16	14,29	12	18	22,00	15,00	8,00	P
5/8	15,87	11	18	24,00	17,00	9,50	Q
3/4	19,05	10	16	28,00	21,00	12,00	R
7/8	22,22	9	14	33,00	22,00	12,50	S
1	25,40	8	12	41,00	24,00	13,50	T
1 1/4	31,75	7	12	46,00	29,50	16,00	V
1 1/2	38,10	6	12	55,00	32,00	17,50	X
1 3/4	44,45	5	-	Su richiesta			Z
2	50,80	4,5	-	75,00	46,00	25,50	Y

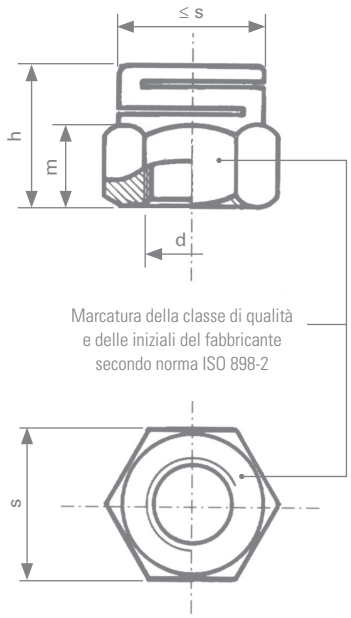

Materiale	Codice	Campo di utilizzazione
Grado 5/ Grado B (classe 8)	QV	Grezzo -50° C +300° C [1]
Grado 8/ Grado C (classe 10)	QK	
Acciaio inox A2-70	ZE	Atmosfera corrosiva -200° C +400° C [1]
Acciaio inox A4-70	ZK	
Acciaio inox A4-80	ZH	

Altri: Ottone - Bronzo- Lega leggera - Titanio...
[1] Indicativo

Trattamento superficiale (in conformità ROHS)

Zincatura (acciaio)	Giallo	ZJ		ISO 4042
	Bianco finitura LANTHANE®	ZL		ISO 4042
	Bianco finitura LANTHANE® + Top coat	ZF		ISO 4042
Zinco lamellare (acciaio)			Su richiesta	
Antigrippante (inox)	STANAL™400	ST		
	Sherardisation	SH	NF EN 13811	
Grezzo		BT		

Esempio di designazione

	Forma	Diametro E passo	Classe	Protezione	
Codice	ESL	N00UNC	QV	ZF	00
Formulazione	ESL	ø 7/16'' UNC	8	Bianco con LANTHANE ® Top coat	*

*Dimensione standard

ESL

DADO HFR

TUTTI METALLI – UNC/UNF – BS STANDARD

Definizione: dado esagonale tutto metallo autobloccante riutilizzabile a due intagli sovrapposti in conformità con la norma NFE 25411 e SNCF ST 001-002 FPn6
Filettatura: in conformità con la UNC/UNF ASME B1.1 e BS 84 - BSF/BSW su richiesta
Caratteristiche e prove funzionali: acciaio ASME B18.16.6 e BS 4929-2
Produzione: altri diametri, materiali, passo fine, altezze speciali, esagonali non standard su richiesta

d/pollice	d/mm	Passo/UNC	Passo/UNF	s/min.	s/max.	h	m	codice
N°1	1,854	64	72	6,172	6,375	5,30	2,60	B
N°2	2,184	56	64	6,172	6,375	5,30	2,60	C
N°3	2,515	48	56	6,172	6,375	5,30	2,60	D
N°4	2,845	40	48	6,172	6,375	5,30	2,60	E
N°5	3,175	40	44	6,172	6,375	5,30	2,60	F
N°6	3,505	32	40	7,747	7,950	6,30	3,00	G
N°8	4,166	32	36	8,534	8,763	6,30	3,00	H
N°10	4,826	24	32	9,321	9,550	6,30	3,00	I
N°12	5,486	24	28	10,871	11,125	7,50	4,50	J
1/4	6,350	20	28	10,871	11,125	7,50	4,50	K
5/16	7,938	18	24	12,420	12,700	8,80	4,80	L
3/8	9,525	16	24	13,995	14,274	8,80	4,80	M
7/16	11,113	14	20	17,145	17,475	11,00	6,00	N
1/2	12,700	13	20	18,694	19,050	13,00	7,20	O
9/16	12,032	12	18	21,869	22,225	15,00	8,00	P
5/8	15,875	11	18	23,418	23,825	17,00	9,50	Q
3/4	19,050	10	16	27,635	28,575	21,00	12,00	R
7/8	22,225	9	14	32,232	33,324	22,00	12,50	S
1	25,400	8	12	36,830	38,100	24,00	13,50	T
1 1/8	28,575	7	12	41,427	42,875	25,00	14,00	U
1 1/4	31,750	7	12	46,024	47,701	29,50	16,00	V
1 3/8	34,925	6	12	50,647	52,374	32,00	17,00	W
1 1/2	38,100	6	12	55,245	57,150	35,00	18,50	X

Materiale	Codice	Campo di utilizzazione
Grado 5/ Grado B (classe 8)	QV	Grezzo -50° C +300° C (1)
Grado 8/ Grado C (classe 10)	QK	
Acciaio inox A2-70	ZE	Atmosfera corrosiva -200° C +400° C (1)
Acciaio inox A4-70	ZK	
Acciaio inox A4-80	ZH	

Altri: Ottone - Bronzo - Lega leggera - Titanio... (1) Indicativo

Trattamento superficiale (in conformità ROHS)

Zincatura (acciaio)	Giallo	ZJ		ISO 4042
	Bianco finitura LANTHANE®	ZL		ISO 4042
	Bianco finitura LANTHANE® + Top coat	ZF		ISO 4042
Zinco lamellare (acciaio)			Su richiesta	
Antigrippante (inox)	STANAL™400	ST		
	Sherardisation	SH	NF EN 13811	
Grezzo		BT		

Esempio di designazione

	Forma	Diametro E passo	Classe	Protezione	
Codice	ESL	N00UNC	QV	ZF	00
Designazione	ESL	ø 7/16'' UNC	8	Bianco con LANTHANE® Top coat	*

*Dimensione standard

Sede sociale: 37, av de Saint-Mandé • 75012 Paris • Francia • Tel.: +33 (0)1 40 04 92 30 • Fax : +33 (0)1 40 04 98 01
Indirizzo Web: www.lanfranco.fr • Posta elettronica: commercial@lanfranco.fr
Stabilimento: Z.I. Orchidée • Rue du Minerai • 18570 La Chapelle-St-Ursin • Francia • Tel. : +33 (0)2 48 50 18 10 • Fax : +33 (0)2 48 50 07 81

ERM

DADO A COLLETTO CON FLANGIA MOBILE

METRICA

Definizione: Dado esagonale autobloccante riutilizzabile a due intagli sovrapposti e rondella mobile in conformità SNCF ST 001-02 FPn15
Filettatura: in conformità con la norma ISO 965-2
Caratteristiche e prove funzionali: acciaio ISO 898-2/ISO 2320
acciaio inox ISO 3506-2/NF E 25-035-2
Produzione: altri diametri, materiali, passo fine, altezze speciali, esagonali non standard su richiesta

d	Passo	s	h	m	d_2 *	s_1	FPn15
M 4	0,70	7,00	7,30	2,70	12,00	1,10	
M 5	0,80	8,00	8,50	3,20	14,00	1,30	
M 6	1,00	10,00	10,10	4,60	18,00	1,40	X
M 8	1,25	13,00	11,80	4,90	22,00	1,60	X
M 10	1,50	16,00	14,80	6,30	22,00	1,80	X
M 10	1,50	16,00	14,80	6,30	27,00	1,80	X
M 12	1,75	18,00	16,50	7,40	27,00	1,80	X
M 14	2,00	21,00	19,30	8,60	30,00	2,40	X
M 16	2,00	24,00	22,10	9,70	40,00	3,20	
M 18	2,50	27,00	24,10	11,20	40,00	3,20	
M 20	2,50	30,00	26,20	12,20	40,00	3,20	
M 22	2,50	32,00	26,90	12,70	50,00	3,50	
M 24	3,00	36,00	29,00	15,10	55,00	4,00	

*Indicativo per le dimensioni, per altre rondelle con altri diametri su richiesta

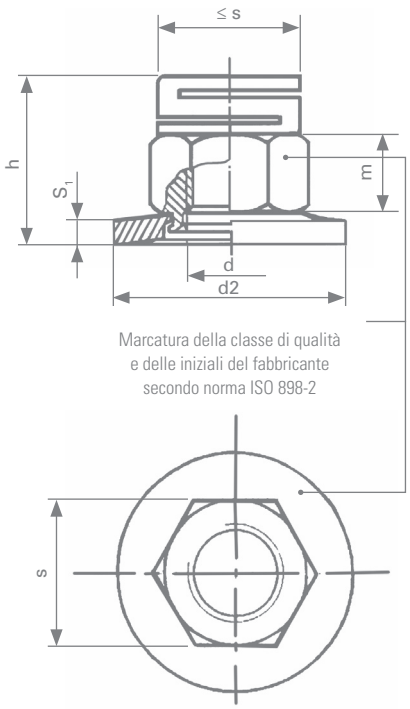

Marcatura della classe di qualità e delle iniziali del fabbricante secondo norma ISO 898-2

Materiale	Codice	Campo di utilizzazione
Acciaio Classe 8	QV	Grezzo -50° C +300° C (1)
Acciaio Classe 10	QK	
Acciaio inox A2-70	ZE	Atmosfera corrosiva -200° C +400° C (1)
Acciaio inox A4-80	ZH	

Altri : Ottone - Bronzo- Lega leggera - Titanio...
(1) Indicativo

Trattamento superficiale (in conformità ROHS)

Zincatura (acciaio)	Giallo	ZJ		ISO 4042
	Bianco finitura LANTHANE®	ZL		ISO 4042
	Bianco finitura LANTHANE® + Top coat	ZF		ISO 4042
Zinco lamellare (acciaio)			Su richiesta	
Antigrippante (inox)	STANAL™400	ST		
	Sherardisation	SH	NF EN 13811	
Grezzo		BT		

Esempio di designazione

	Forma	Diametro E passo	Classe	Protezione	
Codice	ERM	100150	ZH	ST	0,1
Formulazione	ERM	M10 x 1,50	A4 80	STANAL™400	CL22

*Dimensione standard

Sede sociale: 37, av de Saint-Mandé • 75012 Paris • Francia • Tel.: +33 (0)1 40 04 92 30 • Fax : +33 (0)1 40 04 98 01
Indirizzo Web: www.lanfranco.fr • Posta elettronica: commercial@lanfranco.fr
Stabilimento: Z.I. Orchidée • Rue du Minerai • 18570 La Chapelle-St-Ursin • Francia • Tel. : +33 (0)2 48 50 18 10 • Fax : +33 (0)2 48 50 07 81

ERM

DADO A COLLETTO CON FLANGIA MOBILE

UNC/UNF

Giugno 2021

Definizione: Dado esagonale autobloccante riutilizzabile a due intagli sovrapposti e rondella mobile
Filettatura: in conformità con la UNC/UNF ASME B1.1 e BS 84 - BSF/BSW su richiesta
Caratteristiche e prove funzionali: acciaio ASME B18.16.6 e BS 4929-2
Produzione: altri diametri, materiali, passo fine, altezze speciali, esagonali non standard su richiesta

d nominal	d/mm	Passo UNC	Passo UNF	s	h	m	d_2*	s_1	Codice
N°10	4,826	24	32	9,00	8,00	3,00	14,00	1,30	I
1/4	6,350	20	28	11,00	9,50	4,00	18,00	1,40	K
5/16	7,938	18	24	13,00	10,80	4,80	22,00	1,60	L
3/8	9,525	16	24	14,00	10,80	4,80	22,00	1,60	M
7/16	11,113	14	20	17,00	13,50	6,00	27,00	1,80	N
1/2	12,700	13	20	18,00	15,80	7,20	30,00	2,40	O
5/8	15,875	11	18	24,00	21,00	9,50	40,00	3,20	Q
3/4	19,050	10	16	28,00	25,00	12,00	40,00	3,20	R
7/8	22,225	8	12	38,00	28,70	13,5	50,00	4	T
1''	25,400	9	14	31,80	26,00	12,5	50,00	3	S

*Indicativo per dimensioni, per altre rondelle con altri diametri su richiesta

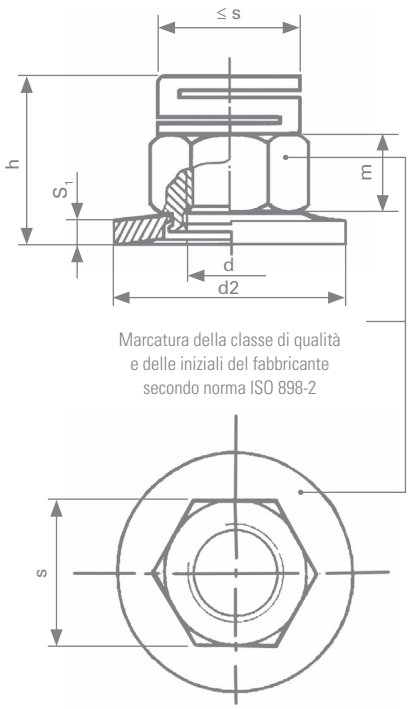

Marcatura della classe di qualità e delle iniziali del fabbricante secondo norma ISO 898-2

Materiale	Codice	Campo di utilizzazione
Grado 5/Grado B (Classe 8)	QV	Grezzo -50° C +300° C (1)
Grado 8/Grado C (Classe 10)	QK	
Acciaio inox A2-70	ZE	Atmosfera corrosiva -200° C +400° C (1)
Acciaio inox A4-80	ZH	

(1) Indicativo

Trattamento superficiale (in conformità ROHS)

Zincatura (acciaio)	Giallo	ZJ		ISO 4042
	Bianco finitura LANTHANE®	ZL		ISO 4042
	Bianco finitura LANTHANE® + Top coat	ZF		ISO 4042
Zinco lamellare (acciaio)			Su richiesta	
Antigrippante (inox)	STANAL™400	ST		
	Sherardisation	SH	NF EN 13811	
Grezzo		BT		

Possiamo fornire dadi secondo ASME B1.1 e B1.15

Esempio di designazione

	Forma	Diametro E passo	Classe	Protezione	
Codice	ERM	N00UNF	QV	ZF	51
Formulazione	ERM	ø 3/8 UNC	8	Bianco finitura LANTHANE® Top coat	CS22

*Dimensione standard

THM

DADO HFR

TIPO BASSO

Definizione: dado esagonale tutto metallo autobloccante riutilizzabile a due intagli opposti
Filettatura: in conformità con la norma ISO 965-2
Caratteristiche e prove funzionali: acciaio ISO 898-2/ISO 2320
acciaio inox ISO 3506-2/NF E 25-035-2
Produzione: altri diametri, materiali, passo fine, altezze speciali, esagonali non standard su richiesta

d nominale	Passo	h	m	s
M 4	0,70	4,50	2,50	7,00
M 5	0,80	4,80	2,60	8,00
M 6	1,00	5,20	2,70	10,00
M 8	1,25	6,00	3,50	13,00
M 10	1,50	7,50	4,50	17,00
M 12	1,75	9,00	5,50	19,00
M 14	2,00	11,00	7,00	22,00
M 16	2,00	12,00	8,00	24,00
M 18	2,50	14,00	9,50	27,00
M 20	2,50	15,00	10,50	30,00
M 22*	2,50	17,00	12,00	34,00*
M 24	3,00	19,00	13,00	36,00
M 27	3,00	20,00	14,00	41,00
M 30	3,50	21,50	15,00	46,00
M 33	3,50	23,00	16,50	50,00
M 36	4,00	25,00	18,00	55,00
M 39	4,00	26,00	19,00	60,00
M 42	4,50	30,00	22,00	65,00
M 45	4,50	32,00	24,00	70,00

*Esagonale dimensioni fuori norma

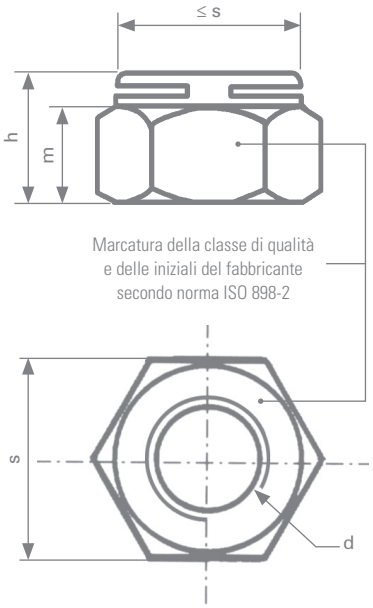

Materiale	Codice	Campo di utilizzazione
Acciaio Classe 04 (Classe 8)	QN	Grezzo -50° C +300° C [1]
Acciaio Classe 05 (Classe 10)	QS	
Acciaio inox A2-035 (A2-70)	ZEB	Atmosfera corrosiva -200° C +400° C [1]
Acciaio inox A4-035 (A4-70)	ZKB	
Acciaio inox A4-040 (A4-80)	ZHB	

[1] Indicativo

Trattamento superficiale (in conformità ROHS)

Zincatura (acciaio)	Giallo	ZJ		ISO 4042
	Bianco finitura LANTHANE®	ZL		ISO 4042
	Bianco finitura LANTHANE® + Top coat	ZF		ISO 4042
Zinco lamellare (acciaio)			Su richiesta	
Antigrippante (inox)	STANAL™400	ST		
	Sherardisation	SH	NF EN 13811	
Grezzo		BT		

Esempio di designazione

	Forma	Diametro E passo	Classe	Protezione	
Codice	THM	100150	ZH	ST	00
Formulazione	THM	M10 x 1,50	A4 80	STANAL™400	*

*Dimensione standard

THU

DADO HFR

TIPO STANDARD

Definizione: dado esagonale tutto metallo autobloccante riutilizzabile a due intagli opposti
Filettatura: in conformità con la norma ISO 965-2
Caratteristiche e prove funzionali: acciaio ISO 898-2/ISO 2320
acciaio inox ISO 3506-2/NF E 25-035-2
Produzione: altri diametri, materiali, passo fine, altezze speciali, esagonali non standard su richiesta

d nominale	Passo	h	m	s
M 4	0,70	5,50	3,50	7,00
M 5	0,80	6,50	4,30	8,00
M 6	1,00	7,50	5,00	10,00
M 8	1,25	8,50	6,00	13,00
M 10	1,50	11,00	8,00	17,00
M 12	1,75	13,00	9,50	19,00
M 14	2,00	15,00	11,00	22,00
M 16	2,00	17,00	13,00	24,00
M 18	2,50	20,00	15,50	27,00
M 20	2,50	22,00	17,50	30,00
M 22*	2,50	23,00	18,00	34,00*
M 24	3,00	25,00	19,00	36,00
M 27	3,00	27,00	21,00	41,00
M 30	3,50	30,00	23,50	46,00
M 33	3,50	33,00	26,50	50,00
M 36	4,00	36,00	29,00	55,00
M 39	4,00	38,00	31,00	60,00
M 42	4,50	42,00	34,00	65,00
M 45	4,50	45,00	37,00	70,00

*Esagonale dimensioni fuori norma

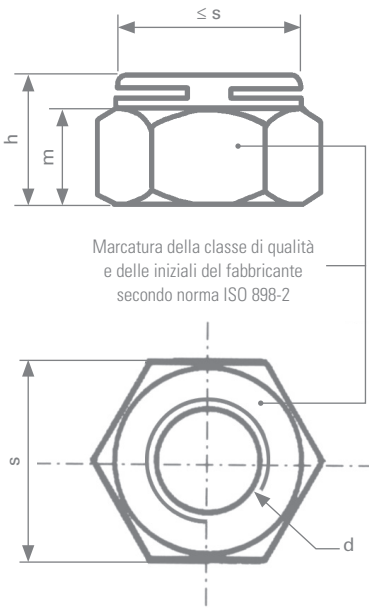

Materiale	Codice	Campo di utilizzazione
Acciaio Classe 8	QV	Grezzo -50° C +300° C [1]
Acciaio Classe 10	QK	
Acciaio Classe 12	QL	
Acciaio inox A2-70	ZE	Atmosfera corrosiva -200° C +400° C [1]
Acciaio inox A4-70	ZK	
Acciaio inox A4-80	ZH	

[1] Indicativo

Trattamento superficiale (in conformità ROHS)

Zincatura (acciaio)	Giallo	ZJ		ISO 4042
	Bianco finitura LANTHANE®	ZL		ISO 4042
	Bianco finitura LANTHANE® + Top coat	ZF		ISO 4042
Zinco lamellare (acciaio)			Su richiesta	
Antigrippante (inox)	STANAL™400	ST		
	Sherardisation	SH	NF EN 13811	
Grezzo		BT		

Esempio di designazione

	Forma	Diametro E passo	Classe	Protezione	
Codice	THU	100150	ZH	ST	00
Formulazione	THU	M10 x 1,50	A4 80	STANAL™400	*

*Dimensione standard

HCB

DADO HFR

ALTEZZA (h) = 0,8d

Definizione: dado esagonale tutto metallo autobloccante ad un intaglio
Filettatura: in conformità con la norma ISO 965-2
Caratteristiche e prove funzionali: acciaio ISO 898-2/ISO 2320
acciaio inox ISO 3506-2/NF E 25-035-2
Produzione: altri diametri, materiali, passo fine, altezze speciali, esagonali non standard su richiesta

d	Passo	h - min.	h - max.	s
M 5	0,80	3,70	4,70	8,00
M 6	1,00	4,70	5,20	10,00
M 8	1,25	6,14	6,80	13,00
M 10	1,50	7,64	8,40	16,00
M 12	1,75	9,50	10,80	18,00
M 14	2,00	10,30	12,80	21,00
M 16	2,00	12,30	14,80	24,00
M 18	2,50	14,20	15,80	27,00
M 20	2,50	14,90	18,00	30,00
M 22*	2,50	16,90	19,40	34,00*
M 24	3,00	17,70	21,50	36,00
M 27	3,00	20,70	23,80	41,00
M 30	3,50	22,70	25,60	46,00
M 33	3,50	24,70	28,70	50,00
M 36	4,00	27,40	31,00	55,00
M 39	4,00	29,40	33,40	60,00
M 42*	4,50	32,40	34,00	65,00
M 45*	4,50	34,40	36,30	70,00
M 48*	5,00	36,40	38,70	75,00

*Esagonale dimensioni fuori norma
* Fuori norma, accordo tra cliente e fornitore

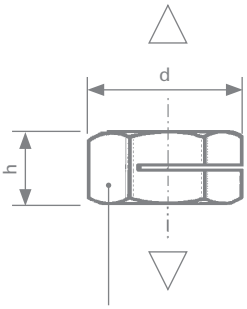

Marcatura della classe di qualità e delle iniziali del fabbricante secondo norma ISO 898-2

Senso montaggio

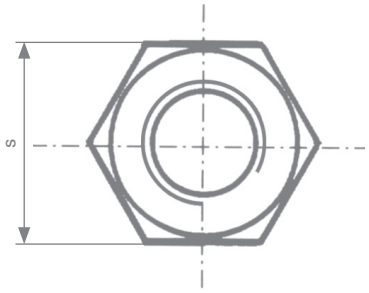

Materiale	Codice	Campo di utilizzazione
Acciaio Classe 04 (classe 8)	QN	Grezzo -50° C +300° C [1]
Acciaio Classe 05 (classe 10)	QS	
Acciaio inox A2-035 (A2-70)	ZEB	Atmosfera corrosiva -200° C +400° C [1]
Acciaio inox A4-035 (A4-70)	ZKB	
Acciaio inox A4-040 (A4-80)	ZHB	

[1] Indicativo

Trattamento superficiale (in conformità ROHS)

Zincatura (acciaio)	Giallo	ZJ		ISO 4042
	Bianco finitura LANTHANE®	ZL		ISO 4042
	Bianco finitura LANTHANE® + Top coat	ZF		ISO 4042
Zinco lamellare (acciaio)			Su richiesta	
Antigrippante (inox)	STANAL™400	ST		
	Sherardisation	SH	NF EN 13811	
Grezzo		BT		

Esempio di designazione

	Forma	Diametro E passo	Classe	Protezione	
Codice	HCB	100150	ZH	ST	00
Formulazione	HCB	M10 x 1,50	A4 80	STANAL™400	*

*Dimensione standard

HCE

DADO HFR

ALTEZZA (h) = d

Definizione: dado esagonale tutto metallo autobloccante ad un intaglio
Filettatura: in conformità con la norma ISO 965-2
Caratteristiche e prove funzionali: acciaio ISO 898-2/ISO 2320
acciaio inox ISO 3506-2/NF E 25-035-2
Produzione: altri diametri, materiali, passo fine, altezze speciali, esagonali non standard su richiesta

d	Passo	h - min.	h - max.	s
M 4	0,70	3,90	4,10	7,00
M 5	0,80	4,80	5,10	8,00
M 6	1,00	5,40	6,00	10,00
M 8	1,25	7,14	8,00	13,00
M 10	1,50	8,94	10,00	16,00
M 12	1,75	11,57	12,00	18,00
M 14	2,00	13,40	14,10	21,00
M 16	2,00	15,70	16,40	24,00
M 18	2,50	16,90	18,00	27,00
M 20	2,50	19,00	20,30	30,00
M 22	2,50	20,50	22,00	34,00
M 24	3,00	22,60	24,00	36,00
M 27	3,00	25,40	27,00	41,00
M 30	3,50	27,30	30,00	46,00
M 33	3,50	30,90	33,00	50,00
M 36	4,00	33,10	36,00	55,00
M 39	4,00	35,90	40,40	60,00
M 42	4,50	36,60	43,40	65,00
M 45	4,50	38,90	46,40	70,00
M 48	5,00	41,20	49,40	75,00

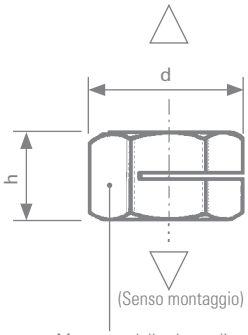

Marcatura della classe di qualità e delle iniziali del fabbricante secondo norma ISO 898-2

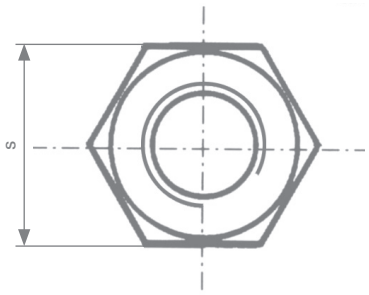

Materiale	Codice	Campo di utilizzazione
Acciaio Classe 8	QV	Grezzo -50° C +300° C [1]
Acciaio Classe 10	QK	
Acciaio Classe 12	QL	
Acciaio inox A2-70	ZE	Atmosfera corrosiva -200° C +400° C [1]
Acciaio inox A4-70	ZK	
Acciaio inox A4-80	ZH	

[1] Indicativo

Trattamento superficiale (in conformità ROHS)

Zincatura (acciaio)	Giallo	ZJ		ISO 4042
	Bianco finitura LANTHANE®	ZL		ISO 4042
	Bianco finitura LANTHANE® + Top coat	ZF		ISO 4042
Zinco lamellare (acciaio)			Su richiesta	
Antigrippante (inox)	STANAL™400	ST		
	Sherardisation	SH	NF EN 13811	
Grezzo		BT		

Esempio di designazione

	Forma	Diametro E passo	Classe	Protezione	
Codice	HCE	100150	ZH	ST	00
Formulazione	HCE	M10 x 1,50	A4 80	STANAL™400	*

*Dimensione standard

HCT

DADO HFR

ALTEZZA (h) = 1,3d

Giugno 2021

Definizione: dado esagonale tutto metallo autobloccante ad un intaglio in conformità SNCF ST 001-02 PFn5
Filettatura: in conformità con la norma ISO 965-2
Caratteristiche e prove funzionali: acciaio ISO 898-2/ISO 2320
acciaio inox ISO 3506-2/NF E 25-035-2
Produzione: altri diametri, materiali, passo fine, altezze speciali, esagonali non standard su richiesta

d	Passo	h - min.	h - max.	s	FPn5
M 3	0,50	3,80	4,00	5,50	X
M 4	0,70	5,10	5,30	7,00	X
M 5	0,80	6,20	6,70	8,00	X
M 6	1,00	7,60	8,00	10,00	X
M 8	1,25	10,20	10,60	13,00	X
M 10	1,50	12,75	13,25	16,00	X
M 12	1,75	15,35	15,85	18,00	X
M 14	2,00	18,00	18,40	21,00	X
M 16	2,00	20,60	21,00	24,00	X
M 18	2,50	23,20	23,60	27,00	X
M 20	2,50	25,80	26,20	30,00	X
M 22*	2,50	28,40	28,80	34,00*	X
M 24	3,00	31,00	31,40	36,00	X
M 27	3,00	34,90	35,30	41,00	X
M 30*	3,50	36,80	39,20	46,00	
M 33*	3,50	42,70	43,10	50,00	
M 36*	4,00	46,50	47,10	55,00	
M 39*	4,00	50,40	51,00	60,00	
M 42*	4,50	54,30	54,90	65,00	
M 45*	4,50	58,20	58,80	70,00	
M 48*	5,00	62,10	62,70	75,00	

*Esagonale dimensioni fuori norma

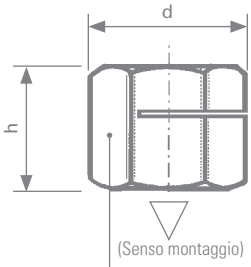

Marcatura della classe di qualità e delle iniziali del fabbricante secondo norma ISO 898-2

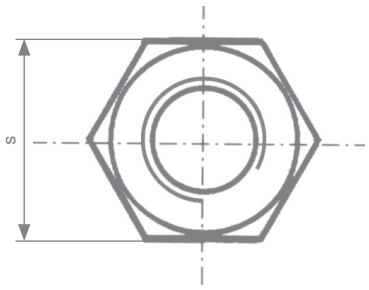

Materiale	Codice	Campo di utilizzazione
Acciaio Classe 8	QV	Grezzo -50° C +300° C [1]
Acciaio Classe 10	QK	
Acciaio Classe 12	QL	
Acciaio inox A2-70	ZE	Atmosfera corrosiva -200° C +400° C [1]
Acciaio inox A4-70	ZK	
Acciaio inox A4-80	ZH	

[1] Indicativo

Trattamento superficiale (in conformità ROHS)

Zincatura (acciaio)	Giallo	ZJ		ISO 4042
	Bianco finitura LANTHANE®	ZL		ISO 4042
	Bianco finitura LANTHANE® + Top coat	ZF		ISO 4042
Zinco lamellare (acciaio)			Su richiesta	
Antigrippante (inox)	STANAL™400	ST		
	Sherardisation	SH	NF EN 13811	
Grezzo		BT		

Esempio di designazione

	Forma	Diametro E passo	Classe	Protezione	
Codice	HCT	100150	ZH	ST	00
Formulazione	HCT	M10 x 1,50	A4 80	STANAL™400	*

*Dimensione standard

ESF

DADO HFR

DA INCASTONARE

Definizione: dado esagonale tutto metallo autobloccante, bloccaggio ad un intaglio
Filettatura: in conformità con la norma ISO 965-2
Caratteristiche e prove funzionali: acciaio ISO 898-2/ISO 2320
acciaio inox ISO 3506-2/NF E 25-035-2
Produzione: altri diametri, materiali, passo fine, altezze speciali, esagonali non standard su richiesta

d	s	J 0 + 0,05	B	C	Spessore lamiera	ø Alesatura
M 4	8,00	6,74	5,30	1,60	1,50	6,55 sino 6,65
				2,20	2,00	
				2,60	2,50	
M 5	10,00	8,00	6,30	2,00	1,80	7,8 à 7,9
M 6	11,00	8,90	7,00	2,20	2,00	8,70 sino 8,80
				2,60	2,50	
				3,40	3,00	
M 8	14,00	10,50	9,80	2,60	2,50	10,30 sino 10,40
				3,40	3,00	
				4,20	4,00	
				6,20	5,80	
M 10	18,00	15,00	12,00	3,00	2,80	14,80 à 14,90
				6,00	5,80	
M 12	21,00	18,00	14,00	3,00	2,80	17,8 sino 17,9
				4,00	3,80	
				6,00	5,80	
M 16	27,00	24,20	17,00	3,00	2,80	24,00 sino 24,10
				5,50	5,30	
M 20	32,00	28,20	21,00	3,00	2,80	28,00 sino 28,10
				5,50	5,30	

Dimensioni: gli spessori di lamiera sono indicati per fare un esempio, per altre spessore su richiesta

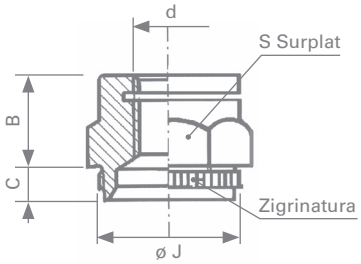

Istruzioni per il montaggio

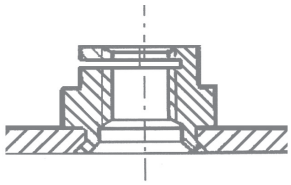

Dado ESF incastonato

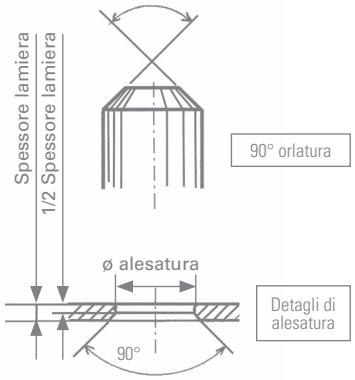

Materiale	Codice	Campo di utilizzazione
Acciaio Classe 8	QV	Grezzo -50° C +300° C [1]
Acciaio inox A4-80	ZH	Atmosfera corrosiva -200° C +400° C [1]

[1] indicativo

Trattamento superficiale (in conformità ROHS)

Zincatura (acciaio)	Giallo	ZJ		ISO 4042
	Bianco finitura LANTHANE®	ZL		ISO 4042
	Bianco finitura LANTHANE® + Top coat	ZF		ISO 4042
Zinco lamellare (acciaio)			Su richiesta	
Antigrippante (inox)	STANAL™400	ST		
	Sherardisation	SH	NF EN 13811	
Grezzo		BT		

Esempio di designazione

	Forma	Diametro E passo	Classe	Protezione	
Codice	ESF	060100	QV	ZF	26
Formulazione	ESF	M6 x 1,00	8	Bianco finitura LANTHANE® Top coat	2,6*

*Spessore lamiera

Sede sociale: 37, av de Saint-Mandé • 75012 Paris • Francia • Tel.: +33 (0)1 40 04 92 30 • Fax : +33 (0)1 40 04 98 01
Indirizzo Web: www.lanfranco.fr • Posta elettronica: commercial@lanfranco.fr
Stabilimento: Z.I. Orchidée • Rue du Minerai • 18570 La Chapelle-St-Ursin • Francia • Tel. : +33 (0)2 48 50 18 10 • Fax : +33 (0)2 48 50 07 81

HMP

DADO HFR ANELLO NYLON

ISO 10511

Definizione: dado esagonale autobloccante con inserto di nylon in conformità SNCF ST 001-02 PFn2
Filettatura: in conformità con la norma ISO 965-2
Caratteristiche e prove funzionali: acciaio ISO 898-2/ISO 2320
acciaio inox ISO 3506-2/NF E 25-035-2
Fabbricazione: dal M3 al M36
Produzione: altri diametri, materiali, passo fine, altezze speciali, esagonali non standard su richiesta

d	Passo	h - min	h - max..	m - min.	s	FPn2
M 3	0,50	3,42	3,90	1,55	5,50	
M 4	0,70	4,52	5,00	1,95	7,00	X
M 5	0,80	4,52	5,00	2,45	8,00	X
M 6	1,00	5,52	6,00	2,90	10,00	X
M 8	1,25	6,18	6,76	3,70	13,00	X
M 10	1,50	7,98	8,56	4,70	16,00	X
M 12	1,75	9,53	10,23	5,70	18,00	X
M 14	2,00	10,22	11,32	6,42	21,00	X
M 16	2,00	11,32	12,42	7,42	24,00	X
M 18*	2,50	13,10	14,90	9,00	27,00	X
M 20	2,50	14,40	15,50	9,10	30,00	X
M 22*	2,50	16,50	17,60	11,00	34,00	X
M 24	3,00	16,00	17,80	10,90	36,00	X
M 27*	3,00	20,40	22,20	13,50	41,00	X
M 30	3,50	20,10	22,20	13,90	46,00	X
M 33*	3,50	25,00	26,20	16,50	50,00	X
M 36	4,00	23,40	25,50	16,90	55,00	X

*Non provengono dalla norma 10511

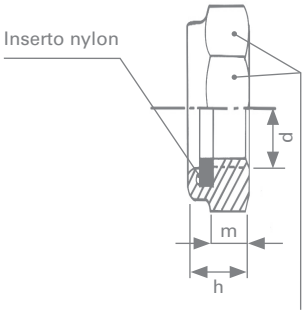

Marcatura della classe di qualità e delle iniziali del fabbricante secondo norma ISO 898-2

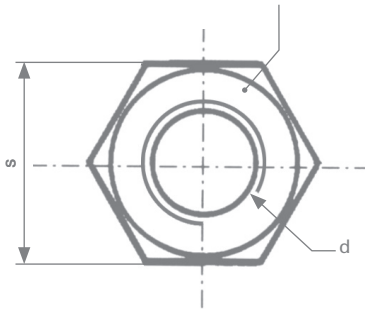

Materiale	Codice	Campo di utilizzazione	
		Inserto di plastica standard	Inserto speciale marrone [2]
Acciaio Classe 04 (classe 8)	QN	-40° C +120° C [1]	-40° C +230° C [1]
Acciaio Classe 05 (classe 10)	QS		
Acciaio inox A2-035 (A2-70)	ZEB		
Acciaio inox A4-035 (A4-70)	ZKB		
Acciaio inox A4-040 (A4-80)	ZHB		

[1] Indicativo [2] Designazione B06

Trattamento superficiale (in conformità ROHS)

Zincatura (acciaio)	Giallo	ZJ		ISO 4042
	Bianco finitura LANTHANE®	ZL		ISO 4042
	Bianco finitura LANTHANE® + Top coat	ZF		ISO 4042
Zinco lamellare (acciaio)			Su richiesta	
Antigrippante (inox)	STANAL™400	ST		
	Sherardisation	SH	NF EN 13811	
Grezzo		BT		

Esempio di designazione

	Forma	Diametro E passo	Classe	Protezione	
Codice	HMP	100150	ZH	ST	00
Formulazione	HMP	M10 x 1,50	A4 80	STANAL™400	*

*Dimensione standard

Sede sociale: 37, av de Saint-Mandé • 75012 Paris • Francia • Tel.: +33 (0)1 40 04 92 30 • Fax : +33 (0)1 40 04 98 01
Indirizzo Web: www.lanfranco.fr • Posta elettronica: commercial@lanfranco.fr
Stabilimento: Z.I. Orchidée • Rue du Minerai • 18570 La Chapelle-St-Ursin • Francia • Tel. : +33 (0)2 48 50 18 10 • Fax : +33 (0)2 48 50 07 81

HUP

DADO HFR ANELLO NYLON

ISO 7040

Definizione: dado esagonale autobloccante con inserto di nylon in conformità SNCF ST 001-02 PFn1
Filettatura: in conformità con la norma ISO 965-2
Caratteristiche e prove funzionali: acciaio ISO 898-2/ISO 2320
acciaio inox ISO 3506-2/NF E 25-035-2
Produzione: altri diametri, materiali, passo fine, altezze speciali, esagonali non standard su richiesta

d	Passo	h - min.	h - max.	m - min.	s	FPn1
M 3	0,50	4,02	4,50	2,15	5,50	X
M 4	0,70	5,52	6,00	2,90	7,00	X
M 5	0,80	6,22	6,80	4,40	8,00	X
M 6	1,00	7,42	8,00	4,90	10,00	X
M 8	1,25	8,92	9,50	6,44	13,00	X
M 10	1,50	11,20	11,90	8,04	16,00	X
M 12	1,75	14,20	14,90	10,37	18,00	X
M 14	2,00	15,90	17,00	12,10	21,00	X
M 16	2,00	17,80	19,10	14,10	24,00	X
M 18	2,50	21,00	22,30	15,10	27,00	X
M 20	2,50	20,70	22,80	16,90	30,00	X
M 22	2,50	24,90	26,00	18,10	34,00	X
M 24	3,00	25,00	27,10	20,20	36,00	X
M 27	3,00	30,40	32,50	22,50	41,00	X
M 30	3,50	30,10	32,60	24,30	46,00	X
M 33	3,50	35,90	38,40	27,40	50,00	X
M 36	4,00	36,40	38,90	29,40	55,00	X
M 39	4,00	42,20	44,70	31,80	60,00	X
M 42	4,50	44,80	47,50	32,40	65,00	X

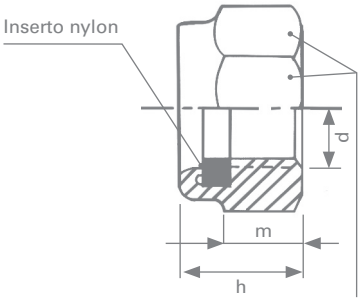

Marcatura della classe di qualità e delle iniziali del fabbricante secondo norma ISO 898-2

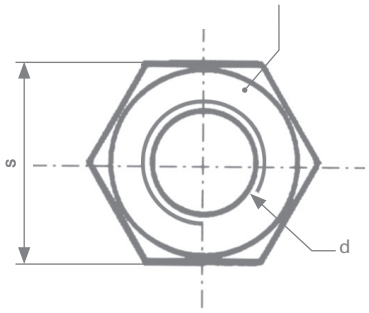

Materiale	Codice	Campo di utilizzazione	
Acciaio Classe 8	QV	Inserto di plastica standard	Inserto speciale marrone [2]
Acciaio Classe 10	QK		
Acciaio inox A2-70	ZE	-40° C +120° C [1]	-40° C +230° C [1]
Acciaio inox A4-70	ZK		
Acciaio inox A4-80	ZH		

[1] Indicativo [2] Designazione B06

Trattamento superficiale (in conformità ROHS)

Zincatura (acciaio)	Giallo	ZJ		ISO 4042
	Bianco finitura LANTHANE®	ZL		ISO 4042
	Bianco finitura LANTHANE® + Top coat	ZF		ISO 4042
Zinco lamellare (acciaio)			Su richiesta	
Antigrippante (inox)	STANAL™400	ST		
	Sherardisation	SH	NF EN 13811	
Grezzo		BT		

Esempio di designazione

	Forma	Diametro E passo	Classe	Protezione	
Codice	HUP	100150	ZH	ST	00
Formulazione	HUP	M10 x 1,50	A4 80	STANAL™400	*

*Dimensione standard

Sede sociale: 37, av de Saint-Mandé • 75012 Paris • Francia • Tel.: +33 (0)1 40 04 92 30 • Fax : +33 (0)1 40 04 98 01
Indirizzo Web: www.lanfranco.fr • Posta elettronica: commercial@lanfranco.fr
Stabilimento: Z.I. Orchidée • Rue du Minerai • 18570 La Chapelle-St-Ursin • Francia • Tel. : +33 (0)2 48 50 18 10 • Fax : +33 (0)2 48 50 07 81

EUM

Giugno 2021

DADO A COLLETTO CON FLANGIA MOBILE E ANELLO NYLON

Definizione: dado esagonale autobloccante a colletto mobile con inserto di nylon
Filettatura: in conformità con la norma ISO 965-2
Caratteristiche e prove funzionali: acciaio ISO 898-2/ISO 2320
acciaio inox ISO 3506-2/NF E 25-035-2
Produzione: altri diametri, materiali, passo fine, altezze speciali, esagonali non standard su richiesta

d	Passo	s	h	m	d_2 *	s_1
M 4	0,70	7,00	7,70	3,30	12,00	1,10
M 5	0,80	8,00	8,70	4,50	14,00	1,30
M 6	1,00	10,00	10,10	5,60	18,00	1,40
M 8	1,25	13,00	12,00	7,30	22,00	1,60
M 10	1,50	16,00	14,80	8,40	27,00	1,80
M 12	1,75	18,00	18,40	11,40	27,00**	1,80
M 12	1,75	18,00	18,40	11,40	30,00**	1,80
M 14	2,00	21,00	20,50	13,30	32,00	2,40
M 16	2,00	24,00	23,70	14,20	40,00	3,20

Dimensioni: *Solo indicativamente, il tipo e il diametro delle rondelle possono essere forniti su richiesta
**Inox diametro 27, acciaio diametro 30

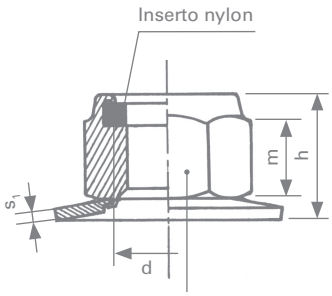

Marcatura della classe di qualità
e delle iniziali del fabbricante
secondo norma ISO 898-2

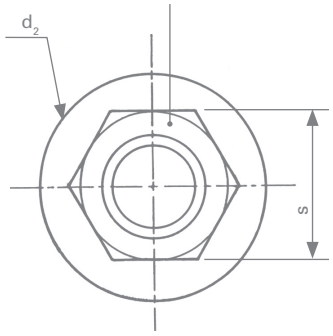

Materiale	Codice	Campo di utilizzazione
Acciaio Classe 8	QV	Grezzo -40° C +120° C [1]
Acciaio Classe 10	QK	
Acciaio inox A2-70	ZE	
Acciaio inox A4-80	ZH	

[1] Indicativo

Trattamento superficiale (in conformità ROHS)

Zincatura (acciaio)	Giallo	ZJ		ISO 4042
	Bianco finitura LANTHANE®	ZL		ISO 4042
	Bianco finitura LANTHANE® + Top coat	ZF		ISO 4042
Zinco lamellare (acciaio)			Su richiesta	
Antigrippante (inox)	STANAL™400	ST		
	Sherardisation	SH	NF EN 13811	
Grezzo		BT		

Esempio di designazione

	Forma	Diametro E passo	Classe	Protezione	
Codice	EUM	100150	ZH	ST	02
Formulazione	EUM	M10 x 1,50	A4 80	STANAL™400	CL27

*Dimensione standard

GSL

DADO HFR

ISO 7042

Definizione: dado esagonale tutto metallo autobloccante con impronta nella parte superiore del dado
Filettatura: in conformità con la norma ISO 965-2
Caratteristiche e prove funzionali: acciaio ISO 898-2/ISO 2320
acciaio inox ISO 3506-2/NF E 25-035-2
Produzione: altri diametri, materiali, passo fine, altezze speciali, esagonali non standard su richiesta

d	Passo	h - min.	h - max.	m - min.	s
M 5	0,80	4,80	5,10	3,52	8,00
M 6	1,00	5,40	6,00	3,92	10,00
M 8	1,25	7,14	8,00	5,15	13,00
M 10	1,50	8,94	10,00	6,43	16,00
M 12	1,75	11,57	12,00	8,30	18,00
M 14	2,00	13,40	14,10	9,68	21,00
M 16	2,00	15,70	16,40	11,28	24,00
M 18*	2,50	15,80	17,00	12,70	27,00
M 20	2,50	19,00	20,30	13,52	30,00
M 24	3,00	22,60	23,90	16,16	36,00
M 27*	3,00	Su richiesta			
M 30	3,50	27,30	30,00	19,44	46,00
M 36	4,00	33,10	36,00	23,52	55,00

*Non provengono dalla norma ISO 7042

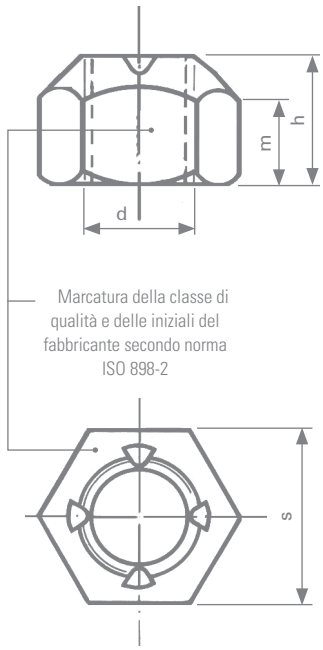

Materiale	Codice	Campo di utilizzazione
Acciaio Classe 8	QV	Grezzo -50° C +300° C [1]
Acciaio Classe 10	QK	
Acciaio Classe 12	QL	
Acciaio inox A2-70	ZE	Atmosfera corrosiva -200° C +400° C [1]
Acciaio inox A4-70	ZK	
Acciaio inox A4-80	ZH	

[1] Indicativo

Trattamento superficiale (in conformità ROHS)

Zincatura (acciaio)	Giallo	ZJ		ISO 4042
	Bianco finitura LANTHANE®	ZL		ISO 4042
	Bianco finitura LANTHANE® + Top coat	ZF		ISO 4042
Zinco lamellare (acciaio)			Su richiesta	
Antigrippante (inox)	STANAL™400	ST		
	Sherardisation	SH	NF EN 13811	
Grezzo		BT		

Esempio di designazione

	Forma	Diametro E passo	Classe	Protezione	
Codice	GSL	100150	ZH	ST	01
Formulazione	GSL	M10 x 1,50	A4 80	STANAL™400	*

*Dimensione standard

SRF

DADO A COLLETTO

TUTTI METALLI

Definizione: dado esagonale tutto metallo autobloccante con impronta nella parte superiore del dado
Filettatura: in conformità con la norma ISO 965-2
Caratteristiche e prove funzionali: acciaio ISO 898-2/ISO 2320
acciaio inox ISO 3506-2/NF E 25-035-2
Produzione: altri diametri, materiali, passo fine, altezze speciali, esagonali non standard su richiesta

d	dc	s	h	mw
M 5	11,80	8,00	5,00	2,20
M 6	14,20	10,00	6,00	3,10
M 8	17,90	13,00	8,00	4,50
M 10	21,80	15,00	10,00	5,50
M 12	26,00	18,00	12,00	6,70
M 14	29,90	21,00	14,00	7,80
M 16	34,50	24,00	16,00	9,00
M 20	42,80	30,00	20,00	11,10

Dal M5 al M20 (acciaio)
Dal M5 al M12 (inox)

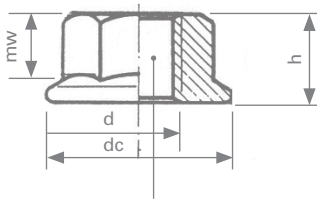

Marcatura della classe di qualità e delle iniziali del fabbricante secondo norma ISO 898-2

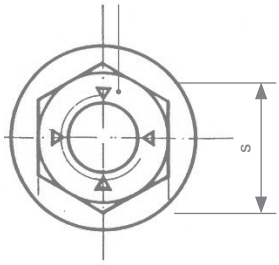

Materiale	Codice	Campo di utilizzazione
Acciaio Classe 8	QV	Grezzo -50° C +300° C [1]
Acciaio inox A2-70	ZE	Atmosfera corrosiva -200° C +400° C [1]

Altri: Ottone - Bronzo - Lega leggera - Titanio...
[1] Indicativo

Trattamento superficiale (in conformità ROHS)

Zincatura (acciaio)	Giallo	ZJ		ISO 4042
	Bianco finitura LANTHANE®	ZL		ISO 4042
	Bianco finitura LANTHANE® + Top coat	ZF		ISO 4042
Zinco lamellare (acciaio)			Su richiesta	
Antigrippante (inox)	STANAL™400	ST		
	Sherardisation	SH	NF EN 13811	
Grezzo		BT		

Esempio di designazione

	Forma	Diametro E passo	Classe	Protezione	
Codice	SRF	100150	QV	ZF	00
Formulazione	SRF	M10 x 1,50	8	LANTHANE® bianco Top coat	*

*Dimensione standard

HHS HUS HMS

DADO HFR

STARNUTS

Giugno 2021

Definizione: dado esagonale tutto metallo autobloccante con impronta nella parte superiore del dado (Impronta in conformita con la norma NF EN ISO 7719/NFE 25401)
Filettatura: in conformità con la norma ISO 965-2
Caratteristiche e prove funzionali: acciaio ISO 898-2/ISO 2320
acciaio inox ISO 3506-2/NF E 25-035-2
Dimensions: tutte le forme consentite Hh H Hm: ISO 4033 simbolo Hh (alto)
ISO 4032 symbole H (communi)
ISO 4035 symbole Hm (basso)
Produzione: altri diametri, materiali, passo fine, altezze speciali, esagonali non standard su richiesta

d	Passo	s	h HMS		h HUS		h HHS	
			min.	max.	min.	max.	min.	max.
M 3	0,50	5,50	1,55	1,80	2,15	2,40	-	-
M 4	0,70	7,00	1,95	2,20	2,90	3,20	-	-
M 5	0,80	8,00	2,45	2,70	4,40	4,70	4,80	5,10
M 6	1,00	10,00	2,90	3,20	4,90	5,20	5,40	5,70
M 8	1,25	13,00	3,70	4,00	6,44	6,80	7,14	7,50
M 10	1,50	16,00	4,70	5,00	8,04	8,40	8,94	9,30
M 12	1,75	18,00	5,70	6,00	10,37	10,80	11,57	12,00
M 14	2,00	21,00	6,45	7,00	12,10	12,80	13,40	14,10
M 16	2,00	24,00	7,42	8,00	14,10	14,80	15,70	16,40
M 18	2,50	27,00	8,42	9,00	15,10	15,80	16,90	17,60
M 20	2,50	30,00	9,10	10,00	16,90	18,00	19,00	20,30
M 22	2,50	34,00	9,90	11,00	18,10	19,40	20,50	21,80
M 24	3,00	36,00	10,90	12,00	20,20	21,50	22,60	23,90
M 27	3,00	41,00	12,40	13,50	22,50	23,80	25,40	26,70
M 30	3,50	46,00	13,90	15,00	24,30	25,60	27,30	28,60
M 33	3,50	50,00	15,40	16,50	27,40	28,70	30,90	32,50
M 36	4,00	55,00	16,90	18,00	29,40	31,00	33,10	34,70

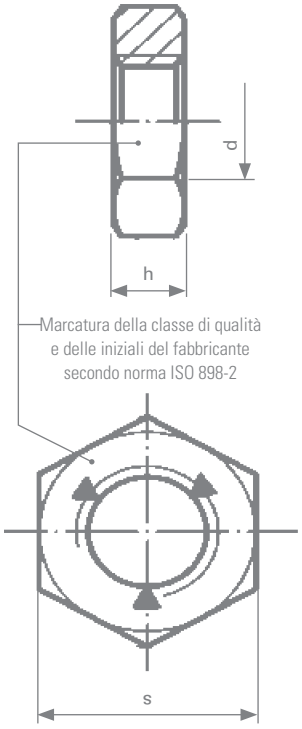

Materiale	Codice	Campo di utilizzazione
HMS Acciaio Classe 04 (classe 8)	QN	Grezzo -50° C +300° C [1]
HMS Acciaio Classe 05 (classe 10)	QS	
HUS/HHS Acciaio Classe 8	QV	
HUS/HHS Acciaio Classe 10	QK	
HMS Acciaio inox A2-035	ZEB	Atmosfera corrosiva -200° C +400° C [1]
HMS Acciaio inox A4-040	ZHB	
HUS/HHS Acciaio inox A2-70	ZE	
HUS/HHS Acciaio inox A4-80	ZH	

[1] Indicativo

Trattamento superficiale (in conformità ROHS)

Zincatura (acciaio)	Giallo	ZJ		ISO 4042
	Bianco finitura LANTHANE®	ZL		ISO 4042
	Bianco finitura LANTHANE® + Top coat	ZF		ISO 4042
Zinco lamellare (acciaio)			Su richiesta	
Antigrippante (inox)	STANAL™400	ST		
	Sherardisation	SH	NF EN 13811	
Grezzo		BT		

Esempio di designazione

	Forma	Diametro E passo	Classe	Protezione	
Codice	HUS	100150	QV	ZL	00
Formulazione	HUS	M10 x 1,50	8	LANTHANE® bianco	*

*Dimensione standard

FISSAGGI MODULARI

ACCIAIO INOX

Filettatura: in conformità con le norme ISO 262/ISO 965-2
Caratteristiche e prove funzionali: ISO 2320/ISO 3506-2
Materiale: acciaio inox A2-70
Trattamento superficiale: acciaio inox - antigrippante: - STANAL™400
(in conformità ROHS) - Sherardisation
- passivazione

Dominio applicazione: contattaci

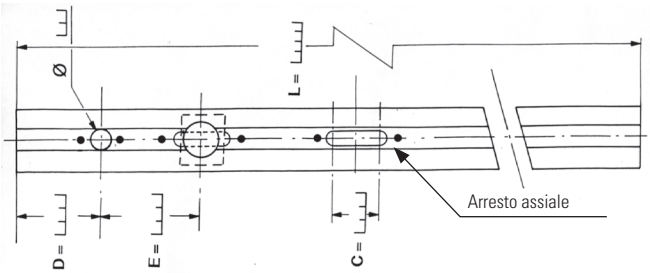

Ref. 201144 6 / 14,5 **Materiale: AISI 304 Z6 CN 1809**	dal M3 al M5 · dal M3 al M5 (Deflessione) · dal M3 al M5 · dal M3 al M6
Ref. 203010 6 / 18 **Materiale: AISI 304L Z2 CN 1810**	dal M3 al M8 · dal M3 al M8 (deflessione) · dal M3 al M8 · dal M3 al M8
Ref. 203326 14 / 25 **Materiale: AISI 304L Z2 CN 1810**	dal M3 al M12 · dal M3 al M12 (deflessione) · dal M6 al M10 · dal M8 al M12
Ref. 203048 7,4 / 29 **Materiale: AISI 304L Z2 CN 1810**	dal M6 al M10 · dal M6 al M10 (deflessione) · dal M6 al M8 · dal M3 al M12

Flessibilità in uso:
- Da 25 mm a 6 m di lungo
- Numero di dadi o di viti per fissaggio non limitativo
- Scelta del diametro dei dadi e delle vite
- Scelta nel tipo di dadi o di viti (mescolaze possibile)
- Scelta della materia dei dadi e delle vite
- Equidistanza tra i prodotti
- Ordinamento technico interno (asola, luce, montaggio, foratura per rivetti)
- I fissaggi modulari possono essere consegnate curvate o piegate

Consultateci per applicazioni personalizzate e pezzi aggiuntivi

Sede sociale: 37, av de Saint-Mandé • 75012 Paris • Francia • Tel.: +33 (0)1 40 04 92 30 • Fax : +33 (0)1 40 04 98 01
Indirizzo Web: www.lanfranco.fr • Posta elettronica: commercial@lanfranco.fr
Stabilimento: Z.I. Orchidée • Rue du Minerai • 18570 La Chapelle-St-Ursin • Francia • Tel. : +33 (0)2 48 50 18 10 • Fax : +33 (0)2 48 50 07 81

FISSAGGI MODULARI

LEGA LEGGERA

Filettatura: in conformità con la norme ISO 262/ISO 965-2
Caratteristiche e prove funzionali: ISO 2320
Materiale: lega leggera
Trattamento superficiale: tutti trattamenti
(in conformità ROHS)
Dominio applicazione: contattaci

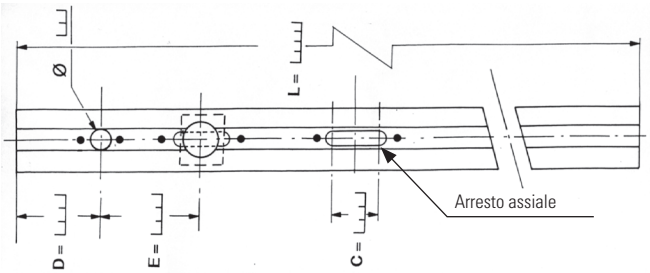

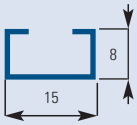	**Ref. 101000** **Materiale:** **6060 (AGS) T5**	dal M3 al M5	dal M3 al M5 deflessione	dal M3 al M5	dal M3 al M6
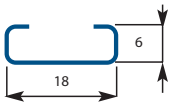	**Ref. 403010** **Materiale:** **1050A (A5)**	dal M3 al M8	dal M3 al M8 deflessione	dal M3 al M8	dal M3 al M8
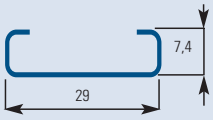	**Ref. 403048** **Materiale:** **1050A (A5)**	dal M6 al M10	dal M6 al M10 deflessione	dal M6 al M10	dal M3 al M12
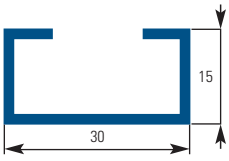	**Ref. 501000** **Materiale:** **6060 (AGS) T5**	dal M6 al M10	dal M6 al M10 deflessione	dal M6 al M10	dal M3 al M12

Flessibilità in uso:

- Da 25 mm a 6 m di lungo
- Numero di dadi o di viti per fissaggio non limitativo
- Scelta del diametro dei dadi e delle vite
- Scelta nel tipo di dadi o di viti (mescolaze possibile)
- Scelta della materia dei dadi e delle vite
- Equidistanza tra i prodotti
- Ordinamento technico interno (asola, luce, montaggio, foratura per rivetti)
- I fissaggi modulari possono essere consegnate

Consultateci per applicazioni personalizzate e pezzi aggiuntivi

Sede sociale: 37, av de Saint-Mandé • 75012 Paris • Francia • Tel.: +33 (0)1 40 04 92 30 • Fax : +33 (0)1 40 04 98 01
Indirizzo Web: www.lanfranco.fr • Posta elettronica: commercial@lanfranco.fr
Stabilimento: Z.I. Orchidée • Rue du Minerai • 18570 La Chapelle-St-Ursin • Francia • Tel. : +33 (0)2 48 50 18 10 • Fax : +33 (0)2 48 50 07 81

SPR

DADO HFR

SPRING STOP NUT

Definizione: dado tutto metallo autobloccante con inserto in metallo
Filettatura: in conformità con la norma ISO 965-2
Produzione: altri diametri, materiali, passo fine, altezze speciali, esagonali non standard su richiesta

d	Passo	da	dw - min.	h	s	E - min.
M 3	0,50	3,00 – 3,45	4,80	2,70 – 3,30	5,32 – 5,50	6,01
M 4	0,70	4,00 – 4,60	5,90	3,50 – 4,10	6,78 – 7,00	7,66
M 5	0,80	5,00 – 5,75	6,90	4,30 – 4,90	7,78 – 8,00	8,79
M 6	1,00	6,00 – 6,75	8,90	4,60 – 5,40	9,78 – 10,00	11,05
M 8	1,25	8,00 – 8,75	11,60	6,90 – 7,70	12,73 – 13,00	14,38
M 10	1,50	10,00 – 10,80	15,60	7,90 – 8,70	16,73 – 17,00	18,90
M 12	1,75	12,00 – 13,00	17,40	10,10 – 10,90	18,67 – 19,00	21,10
M 14	2,00	14,00 – 15,10	20,50	12,00 – 13,00	21,67 – 22,00	24,49
M 16	2,00	16,00 – 17,30	22,50	14,00 – 15,00	23,67 – 24,00	26,75
M 18	2,50	18,00 – 19,50	24,90	15,50 – 16,50	26,16 – 27,00	29,56
M 20	2,50	20,00 – 21,50	27,70	17,00 – 18,00	29,16 – 30,00	32,95

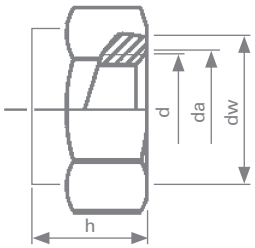

Materiale	Codice	Campo di utilizzazione
Acciaio Classe 5	QF	Grezzo -50° C +300° C [1]
Acciaio Classe 6	QJ	
Acciaio inox A2-70	ZE	Atmosfera corrosiva -200° C +400° C [1]

[1] Indicativo

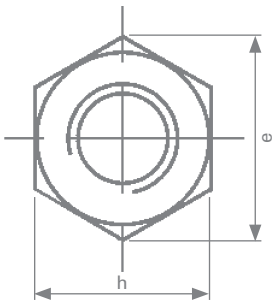

Trattamento superficiale (in conformità ROHS)

Zincatura (acciaio)	Giallo	ZJ		ISO 4042
	Bianco finitura LANTHANE®	ZL		ISO 4042
	Bianco finitura LANTHANE® + Top coat	ZF		ISO 4042

Esempio di designazione

	Forma	Diametro E passo	Classe	Protezione	
Codice	SPR	100150	QF	ZL	00
Formulazione	SPR	M10 x 150	Acciaio	LANTHANE® bianco	*

*Dimensione standard

Sede sociale: 37, av de Saint-Mandé • 75012 Paris • Francia • Tel.: +33 (0)1 40 04 92 30 • Fax : +33 (0)1 40 04 98 01
Indirizzo Web: www.lanfranco.fr • Posta elettronica: commercial@lanfranco.fr
Stabilimento: Z.I. Orchidée • Rue du Minerai • 18570 La Chapelle-St-Ursin • Francia • Tel. : +33 (0)2 48 50 18 10 • Fax : +33 (0)2 48 50 07 81

PRODOTTI SPECIALI

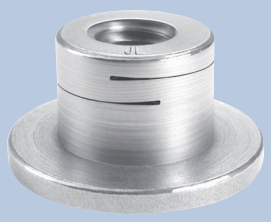

CANNONE FILETTATO AUTOBLOCCANTE

DADO A DEFORMAZIONE RADIALE

DADO AUTOBLOCCANTE AD UN INTAGLIO

DADO ROTONDO A INCASTRO

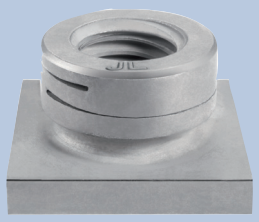

DADO AUTOBLOCCANTE A DUE INTAGLI PER FISSAGGIO MODULARE

DADO CIECO CON DEFORMAZIONE RADIALE

DADO TESTA QUADRA AUTOBLOCCANTE

DADO CIECO A INSERTO DI NYLON

DADO AD INCASTONARE CON INSERTO DI NYLON

DADO CIECO CON RONDELLA CONICA MOBILE

Sede sociale: 37, av de Saint-Mandé • 75012 Paris • Francia • Tel.: +33 (0)1 40 04 92 30 • Fax : +33 (0)1 40 04 98 01
Indirizzo Web: www.lanfranco.fr • Posta elettronica: commercial@lanfranco.fr
Stabilimento: Z.I. Orchidée • Rue du Minerai • 18570 La Chapelle-St-Ursin • Francia • Tel. : +33 (0)2 48 50 18 10 • Fax : +33 (0)2 48 50 07 81

PRODOTTI SPECIALI

COLONNETA AUTOBLOCCANTE

VITE IMPERDIBILE

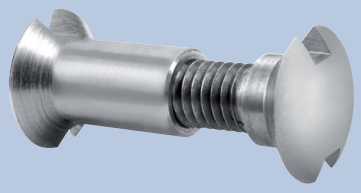

VITE DADO TIPO RILEGATURA

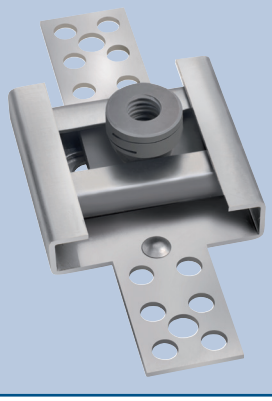

INSERTO MULTIDIREZIONALE

VITE 12 FACCE CON RONDELLA SPECIALE

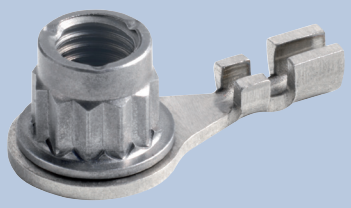

DADO 12 FACCE AUTOBLOCCANTI CON CAPOCORDA INCASTONATO

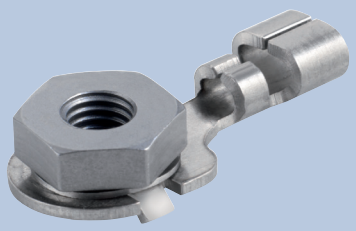

DADO AUTOBLOCCANTE PER COLLEGAMENTO ELETTRICO

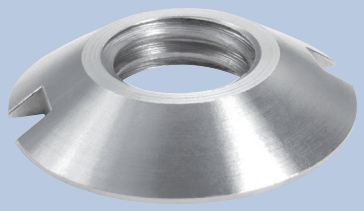

DADO INVIOLABILE SMONTABILE
*Strumenti di serraggio disponibili

Sede sociale: 37, av de Saint-Mandé • 75012 Paris • Francia • Tel.: +33 (0)1 40 04 92 30 • Fax : +33 (0)1 40 04 98 01
Indirizzo Web: www.lanfranco.fr • Posta elettronica: commercial@lanfranco.fr
Stabilimento: Z.I. Orchidée • Rue du Minerai • 18570 La Chapelle-St-Ursin • Francia • Tel. : +33 (0)2 48 50 18 10 • Fax : +33 (0)2 48 50 07 81

CRÉAPLUS COMMUNICATION : 02 48 24 24 00 • CRÉDIT PHOTO ©ATELIER GRAND ANGLE ©ALSTOM - GIUGNO 2021

J. LANFRANCO & Cie

FABBRICANTE

PARIS SEDE SOCIALE
37, avenue de Saint-Mandé - 75012 Paris - Francia
Tel.: +33 (0)1 40 04 92 30 - Fax: +33 (0)1 40 04 98 01
Indirizzo web: www.lanfranco.fr - Posta elettronica: commercial@lanfranco.fr

FABBRICA
Z.I. Orchidée - Rue du Minerai - 18570 La Chapelle-Saint-Ursin - Francia
Tel.: +33 (0)2 48 50 18 10 - Fax: +33 (0)2 48 50 07 81

FILIALE
J. LANFRANCO INC
720 Tupper Street - K6A 3H2 Hawkesbury - Ontario - Canada
Tel.: Toll free +33 1 855 694 3250 – Fax: +33 1 613 632 4122
Indirizzo web: www.jlanfranco.com - Posta elettronica: jbaines@jlanfranco.com

FILIALE/FABBRICA
LANFRANCO AMSUD LTDA
Travessa Olaria 1450 – Galpão 1
São Francisco do Sul – SC – 89240-000
Brasil
Tel.: +33 55 47 3449 5005 – Fax: +33 55 47 3442 2190
Posta elettronica: comercial@lanfranco.com.br

afaq ISO 9001 Qualité AFNOR CERTIFICATION AFAQ N°1998/9010d